Electrolux PROFESSIONAL

Sustavi za pripremu kave Classic tradicionalni espresso kafe aparata,2 grupe, 10,1 litara bojler

STAVKA #:

MODEL #

NAZIV #

SIS #

AIA #



602633 (CLASSIC2)	Tradicionalni aparat za espresso, za istovremenu pripremu dvaju napitaka, 230 V/50 Hz Mono, bojler od 10,1 litre, 2 neovisne upravljačke kutije uz 4 programabilna programa za doziranje, ručno upravljanje parom i vodom, automatsko čišćenje, kućište od nehr
602634 (CLASSIC2)	Tradicionalni aparat za espresso, za istovremenu pripremu dvaju napitaka, bojler od 10,1 litre, 2 neovisne upravljačke kutije uz 4 programabilna programa za doziranje, ručno upravljanje parom i vodom, automatsko čišćenje, kućište od nehrđajućega čelika

Kratke specifikacije

Br. stavke:

Tradicionalni aparat za espresso za pripremu dvaju napitaka istovremeno koji dolazi uz velik parni bojler. Uz to što se odlikuje elegantnim linijama i pouzdanim tehnologijama koje cijene stručnjaci za kavu, model CLASSIC dodatno je privlačan zbog omjera kvalitete i cijene. U modelu CLASSIC, koji je dizajniran za zahtjevnu profesionalnu upotrebu, pronaći ćete savršen tradicionalni aparat za espresso pomoću kojega ćete postizati dosljedne rezultate pripreme espressa visoke kvalitete uz visoku učinkovitost čak i tijekom gužve.

Glavne značajke

- CLASSIC Elegantan izgled i pouzdana tehnologija cijenjena je od profesionalaca kave, CLASSIC model privlačan je zbog odnosa cijene i kvalitete. CLASSIC tradicionalni espresso kafe aparat pruža izvrsne rezultate u kvaliteti espressa, te je pouzdani partner tijekom sati intenzivnog rada.
- Jednostavan rad i održavanje, Classic aparat nudi tehničke značajke koje osiguravaju izvanrednu kavu tijekom cijelog dana.
- Dijelovi za intenzivne uvjete rada i zavarena konstrukcija, izravno montirana glava bojlera za toplinsku stabilnost i pouzdanu proizvodnju, lagan pristup komponentama za jednostavnu uslužnost i neograničenu paru.
- 2 pipe za paru sa dvije nezavisne kontrole, uz pulsnu mogućnost
- Jedan bojler: 1 veliki bakreni bojler s tehnologijom izmjenjivača topline s unutarnjim bojlerom od 330 ml.
- Grupa za pripremu Maestro: izravno instalacija glave grupe na bojler za stabilnu temperaturu pripreme.
- Velika površina grijanja šalica: integrirani grijač šalica na gornjem dijelu aparata.
- 4 volumska programabilna prekidača za svaku grupu+ 1 polu-automatski prekidač za svaku grupu za ručnu kontrolu
- Automatski program čišćenja.

Konstrukcija

- Konstrukcija od nehrđajućeg čelika.
- 2 grupe - bojler od 10,1 litara.
- Ugrađeni grijač šalica.

Uključena dodatna oprema

- 1 x Mira držač filtera za jednu šalicu PNC 871002
- 2 x Mira držač filtera za dvije šalice PNC 871003

Opcijska dodatna oprema

- Mira držač filtera za jednu šalicu (samo za 602634) PNC 871002 ❑
- Mira držač filtera za dvije šalice (samo za 602634) PNC 871003 ❑
- Mira držač filtera za tri šalice (samo za 602634) PNC 871004 ❑
- Filter za jednu šalicu , 12 gr (samo za 602634) PNC 871017 ❑
- Filter za dvije šalice, 18gr (samo za 602634) PNC 871018 ❑
- Ladica za otpatke od nerđajućeg čelika (samo za 602634) PNC 871019 ❑

ODOBRENJE:

Sustavi za pripremu kave
Classic tradicionalni espresso kafe aparata,2 grupe, 10,1 litara bojler

Prednja/e

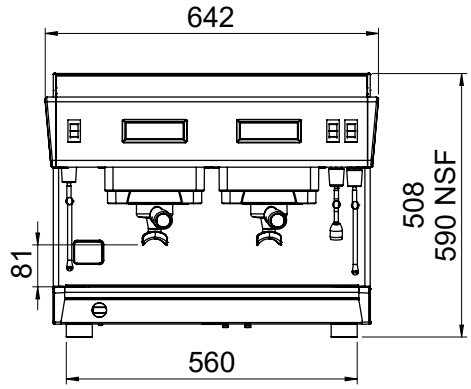

Bočna/o

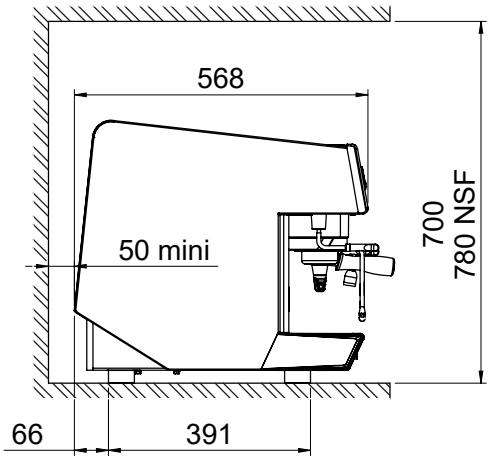

Gornja/e

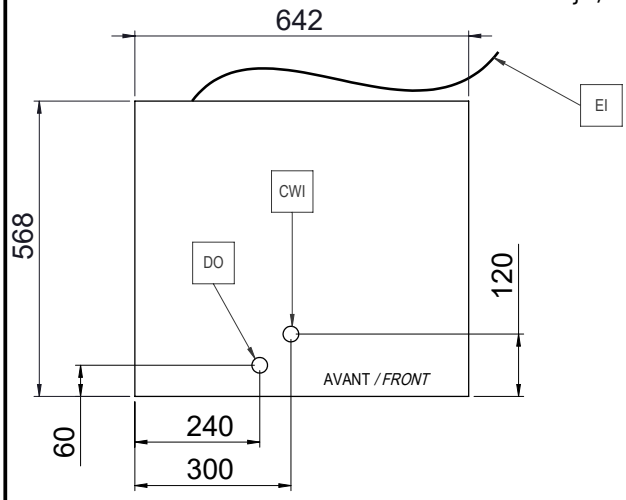

Sustavi za pripremu kave
Classic tradicionalni espresso kafe aparata,2 grupe, 10,1 litara bojler

Tvrtka zadržava pravo promjene bez prethodne najave.
Sve informacije bile su točne u vrijeme tiskanja.

2026.11.18

Sustavi za pripremu kave
Classic tradicionalni espresso kafe aparata,2 grupe, 10,1 litara bojler

Električki

Napon napajanja:	
602633 (CLASSIC2)	230 V/1N ph/50 Hz
602634 (CLASSIC2)	400 V/3N ph/50 Hz
Električna snaga, maks.:	
602633 (CLASSIC2)	3 kW
602634 (CLASSIC2)	4.7 kW
Vrsta utikača:	Kabel bez utikača

Voda:

Temperatura hladne vode (min/maks):	5 / 60 °C

Ključne informacije:

Neto težina:	55 kg
Transportni volumen:	
602633 (CLASSIC2)	0.69 m^3
602634 (CLASSIC2)	0.71 m^3

Održivost

Potrošnja struje:	
602633 (CLASSIC2)	13 Amps
602634 (CLASSIC2)	7.2 Amps

Tvrtka zadržava pravo promjene bez prethodne najave.
Sve informacije bile su točne u vrijeme tiskanja.

2026.11.18